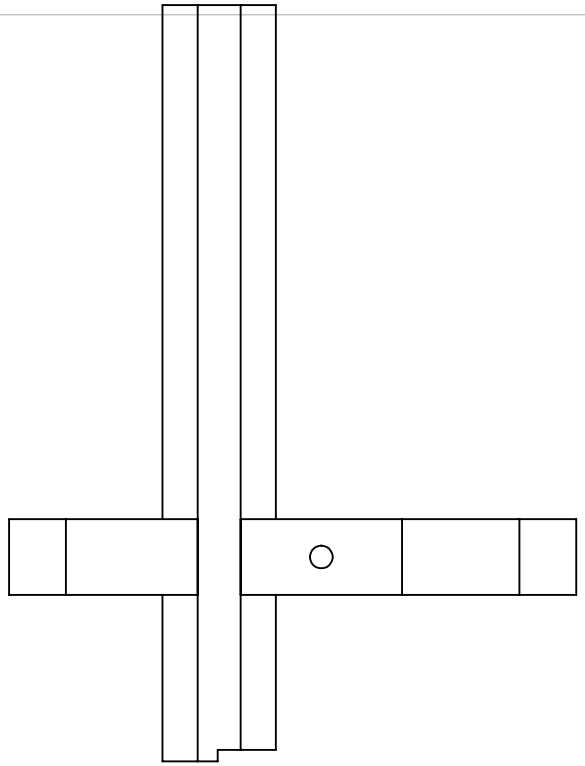

比例 1 : 2

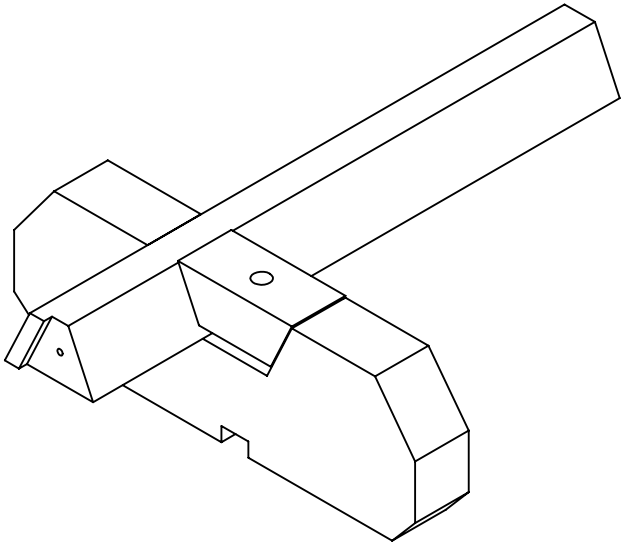

比例 1 : 2

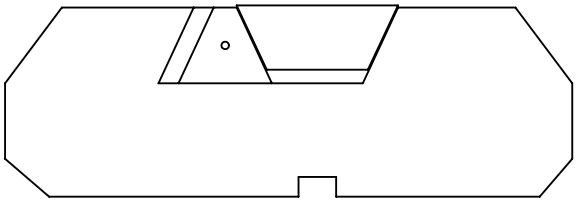

比例 1 : 2

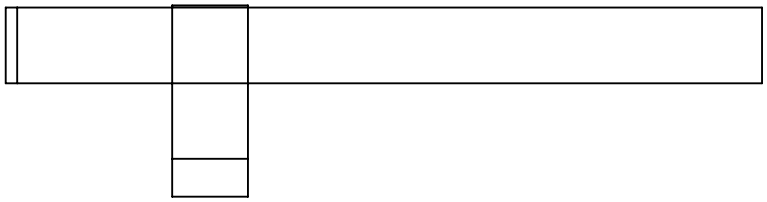

比例 1 : 2

單位：mm

木頭仁Wooden ren	設計		模型名稱	組合件三視圖	產品名稱	J:\soild work設計圖\劃線規\
	比例		日期	2021/11/9	備註	